شرکت ره پیشگام کهن

واردکننده قطعات ماشین آلات راه سازی و معدنی

RAH PISHGAM KOHAN CO.

کهن ترابی شماره‌ی ثبت شرکت: ۶۴۰۵۸۸

مجموعه کهن ترابی

واردکننده قطعات و ملزومات ماشین آلات راهسازی و معدنی

تهران ، مهرآباد ، ۴۵متری زرند ، پلاک ۴۳۱

WWW.KOHANTORABI.COM

کدپستی : ۱۳۸۴۹۱۳۶۹۵

021-91300925

درباره ما

مجموعه کهن ترابی

با بیش از سه دهه تجربه در حوزه ماشین‌آلات راه‌سازی و معدنی،
به‌ویژه در تأمین قطعات ماشین‌آلات کوماتسو و ارائه راهکارهای تخصصی به معادن بزرگ کشور،
به‌عنوان یکی از پیشگامان این صنعت شناخته می‌شود.

ما با تکیه بر دانش فنی، شبکه گسترده تأمین و رویکردی نوآورانه،
همواره در تلاشیم تا با ارائه راهکارهای مؤثر و کارآمد، گامی بلند
در جهت ارتقای فعالیت‌های راه‌سازی و معدنی ایران عزیز برداریم.

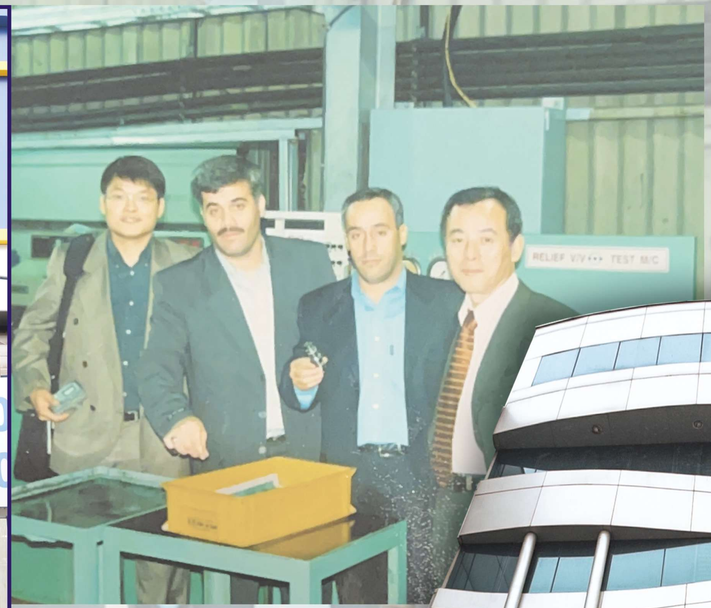

هدف ما

هدف ما فراتر از تأمین قطعات و محصولات با بالاترین کیفیت است؛
ما به‌دنبال ایجاد تحول در صنعت راهسازی و معدنی کشور هستیم.
با تکیه بر دانش فنی، تجربه ارزشمند و همکاری با برترین تولیدکنندگان جهانی،
تلاش می‌کنیم تا بهره‌وری و اثربخشی پروژه‌های شما را به حداکثر برسانیم.

ما باور داریم که رشد و توسعه پایدار صنعت،
در گرو همکاری‌های مستمر، نوآوری و هدف‌گذاری هوشمندانه برای دستیابی به منافع مشترک است.
به همین دلیل، تمام توان خود را به کار می‌گیریم تا با ارائه راهکارهای تخصصی و خدمات متمایز،
همراهی مطمئن و شریکی قابل‌اعتماد برای کسب‌وکارها و پروژه‌های بزرگ کشور باشیم.

در مجموعه کهن ترابی،
تعهد به ارتقای سطح کیفی صنعت و ایجاد ارزش‌های ماندگار برای مشتریان و جامعه،
همواره در اولویت قرار دارد

KOMATSU

چرا ما را انتخاب کنید ؟

تجربه و تخصص:
با بیش از سه دهه حضور قدرتمند در صنعت راه‌سازی و معدنی،
ما با دانش عمیق و خدماتی قابل اعتماد، بهترین راهکارها را
با سریع‌ترین و آسان‌ترین روش‌ها به شما ارائه می‌دهیم.

اعتبار و کیفیت تأمین قطعات:

با همکاری مستقیم با برترین تولیدکنندگان ژاپنی و نمایندگان قطعات اصلی (OEM)،
کیفیت و دوام محصولات ما تضمین‌شده است
پایبندی به ارزش‌های بنیادی مؤسسان همواره پایه‌گذار این اعتبار و اعتماد بوده است.

تنوع محصولات و حذف واسطه‌ها:
دسترسی به بیش از ۱۰,۰۰۰ قلم کالای مصرفی مخصوص دستگاه‌های کوماتسو
و حذف واسطه‌ها، ما را قادر ساخته تا محصولات باکیفیت ژاپنی را با بهترین قیمت رقابتی
و در کوتاه‌ترین زمان ممکن به دست شما برسانیم.

تعهد به رشد و ارزش‌آفرینی:
ما به ایجاد حداکثر بهره‌وری در صنعت و جامعه افتخار می‌کنیم و با ارائه خدمات متمایز،
در مسیر رشد متقابل و ایجاد ارزش پایدار گام برمی‌داریم.
از ابتدای تأسیس، خوش‌نامی و صداقت همواره مهم‌ترین ارزش‌های ما بوده‌اند.

KOMATSU

انواع مدل دستگاهای تحت پوشش ما

WA800
WA700
WA600
WA500
WA470
WA420
WA400
WA300
W120
W90

GD705A-4
GD505
GD661

PC3000
PC2000
PC1250
PC800
PC600
PC400
PC300
PC220
PC200

D375
D275
D155A-2
D155A-1
D85
D65

HD785
HD465
HD325

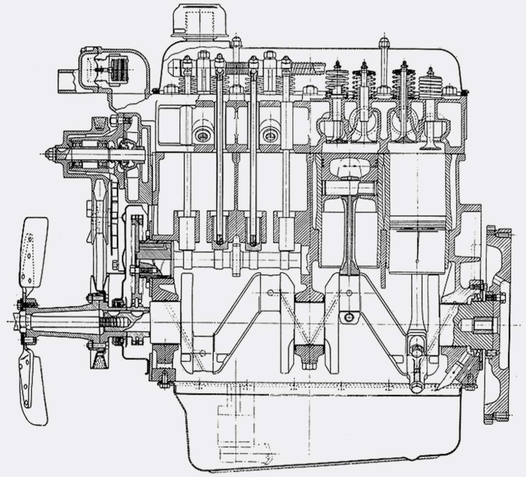

- موتور
- توربین
- گیربکس
- دیفرانسیل چرخ
- هیدرولیک
- ترمز
- سیستم برقی
- سیستم سوخت رسانی
- فیلترها
- لوازم جک
- بلبرینگ

محصولات و برندهای تحت پوشش مجموعه ما

برچسب تایید اصالت محصولات مجموعه کهن ترابی

GENUINE QUALITY PARTS MADE IN JAPAN
PART NO: KIT HD465-7 BR
PART NAME: BRAKE KIT
QTY 1

تمامی محصولات تأمین‌شده از مبدا ژاپن،
توسط مجموعه کهن ترابی دارای برچسب اختصاصی هستند.
این برچسب نشان‌دهنده واردات مستقیم کالا از ژاپن است
و علاوه بر تضمین کیفیت و سلامت محصول،
امکان استعلام اصالت کالا را از طریق مجموعه ما فراهم می‌کند.
با این نشان اختصاصی، با خیالی آسوده از
کیفیت و اصالت محصولات ما بهره‌مند شوید.

موتور
ENGINE

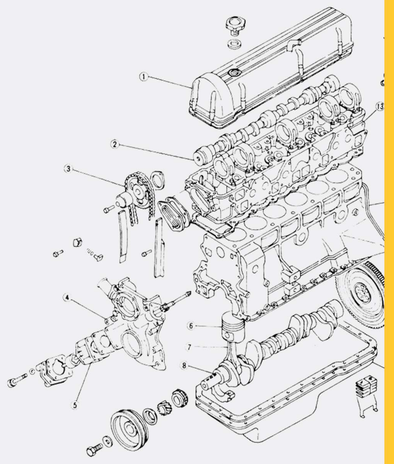

قطعات OEM از مبدا ژاپن

رینگ موتور

پیستون موتور

گاید موتور

فنر سوپاپ

بوش موتور
از برند **TP**

یاتاقان

بوش شاتون
بوش میل سوپاپ
بوش سینی جلو موتور
بوش اسبک

سوپاپ
سیت

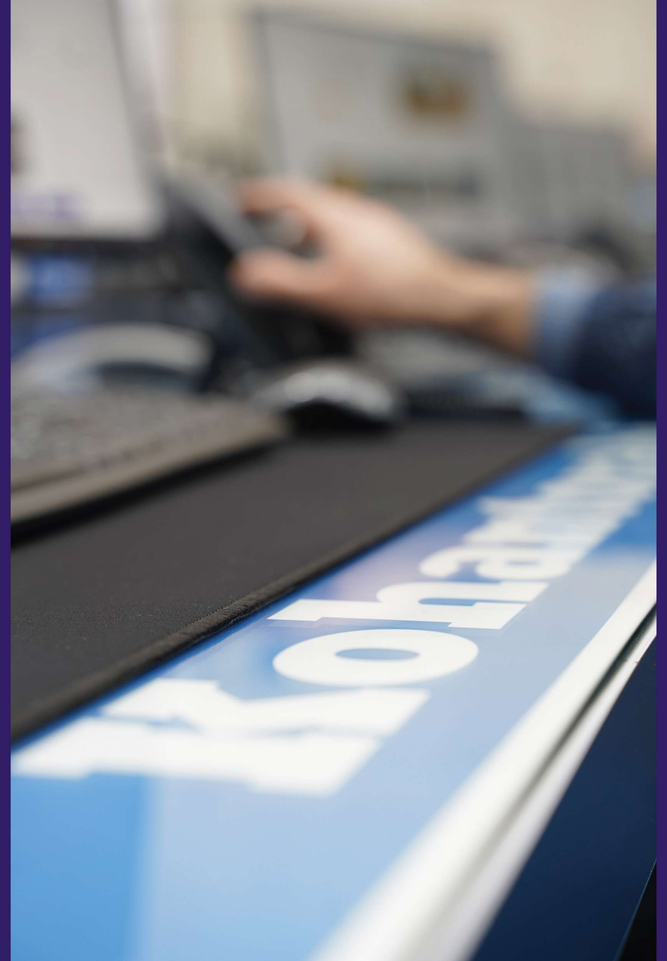

کاسه نمد ، گردگیر و اورینگ ها

قطعات اصلی OEM از مبدا ژاپن

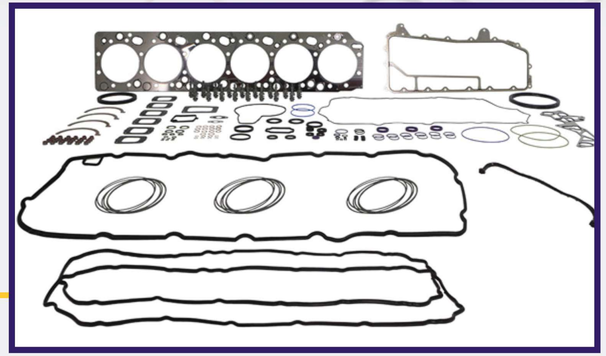

واشر کامل

واشر اصلی نیپون از مبدا ژاپن

KOMATSU

- اویل پمپ
- واتر پمپ
- کیت ها
- پره واتر پمپ
- شفت واتر پمپ

لوازم پمپ باد

پمپ باد کامل
کیت پمپ باد
سرسیلندر پمپ باد
سوپاپ سر سیلندر
رینگ و پیستون پمپ باد
میلنگ پمپ باد
پوسته پمپ باد
پولکی سرسیلندر

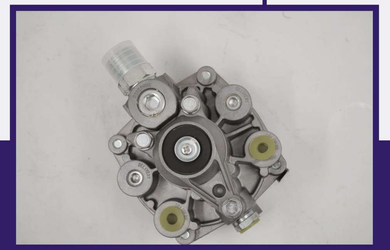

سیستم خنک کننده

شبکه بخاری
رادیاتور
شبکه کولر
موتور فن
ترموستات
جنت بالا و پایین رادیاتور
درب رادیاتور
بست های فلزی فشار قوی
مخزن آب رادیاتور
سیستم خنک کننده
المنت و پوسته خنک کننده موتور

توربین

قطعات OEM از مبدا ژاپن

کیت های توربین

رینگ های برنجی و گرافیتی

بلبرینگ

گیربکس

قطعات OEM از مبدا ژاپن

کیت کامل گیربکس (رینگ های گیربکس- اورینگ-کاسنمد-واشر گیربکس)
کیت کنترل گیربکس
واشر تراست گیربکس برنجی - کاوچوی
فنر موجی گیربکس
دنده های کاریر گیربکس

دیفرانسیل چرخ

کیت چرخ (کاسه نمد و اورینگ)
دنده کاریر چرخ
کیت مندل

صفحه دمپر

صفحه آهنی و گرافیتی
گیربکس
چرخ

سیستم هیدرولیک

قطعات OEM از مبدا ژاپن

رلیف والف هیدرولیک
لوازم پمپ هیدرولیک و گردون و چرخ
شیلنگ و جنت های هیدرولیکی
کیت های اورینگ و کاسه نمد
کیت های پمپ هیدرولیکی و کنترل هیدرولیکی
انواع بوش های پمپ
و شارژ پمپ

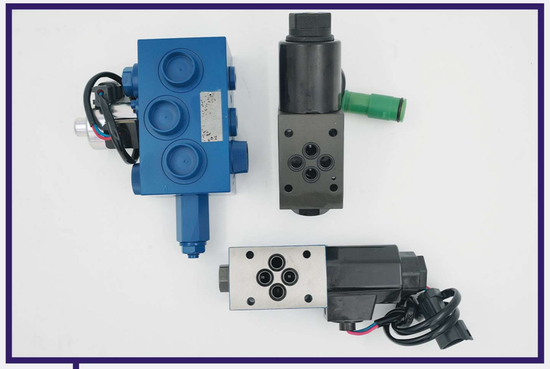

سیستم ترمز

کیت های بوستر ترمز چرخ
لنت درام فرمان
پدال ترمز و گاز هیدرولیکی
اکولاماتور ترمز
کپسول اکولاماتور
دسته ریتایدر
کیت های دسته ریتایدر

سیستم برقی

فشنگی و سنسورهای موتور
رله
استارت و دینام
سوییچ استارت
قطع کردن باتری
دیود
شمع گرمکن

قطعات OEM از مبدا ژاپن

سیستم سوخت رسانی

سیت
کاسه نمد
اورینگ ها
واشرها
فنر
استاپر
پلانچر پمپ

DENSO
Crafting the Core

لوله های انژکتور

کلیه لوله های موتور

قطعات OEM از مبدا ژاپن

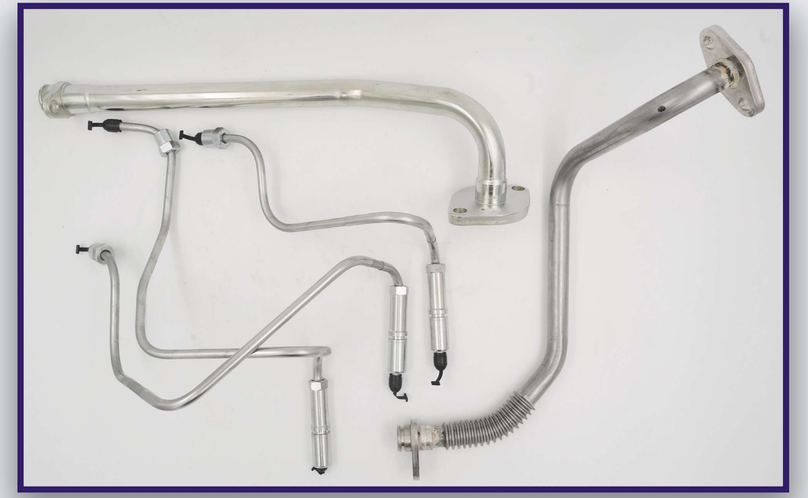

فیلترها

روغن

گازوییل

صافی

گیربکس

تانک هیدرولیک

فیلتر آبگیر

هواکش

قطعات OEM از مبدا ژاپن

لوازم جک HST

کیت فرمان
کیت بالابر
کیت خالی کن
بوش جک
لوازم جک اتاق
لوازم جک سوسپانسیل عقب و جلو دامپتراک
رینگ های فلزی جک

بلبرینگ ها

NTN NSK

انواع بلبرینگ های
چرخ
توربین
گیربکس

انواع قرقری دکل

KOMATSU

قطعات OEM از مبدا ژاپن

و بسیاری دیگر از اقلام مصرفی

- پولک سیلندر موتور
  پیچ سر سیلندر
  پیچ شاتون
- ضربگیرها (موتور ، گیربکس ، شاسی)
- دستگیره داخلی و بیرونی کابین
  قفل کابین
- تیغه برف پاک کن جلو و عقب
  آئینه دستگاه جلو و عقب
- انواع کیت های پمپ مادر، کنترل فرمان
  کنترل هیدرولیک پمپ چرخ و گردون
- انواع کوپلینگ پمپ

مجموعه برند ها

JAPAN

TP-HART-NPK-FUJI-OOZX-DAIDO-NDC-SANWA
SEIKI-NABTESCO-DENSO-NOK-HST-CORTECO
RIKEN-OEM-NTN-NSK-NDK-TBK-KS

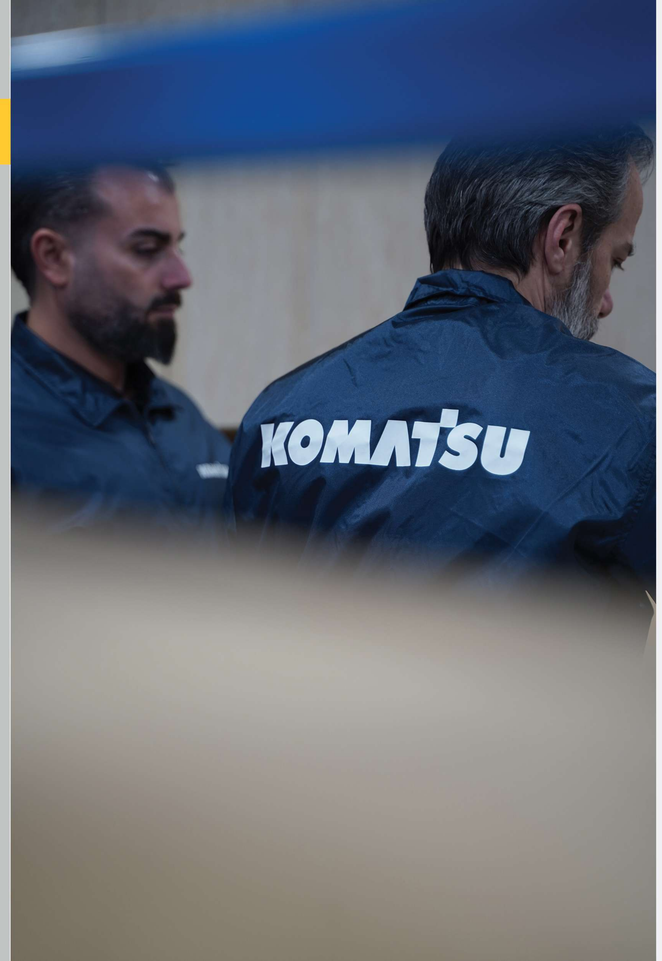

KOMATSU

کهن ترابی

تماس با ما

آدرس: تهران ، مهرآباد- ۴۵ متری زرند- پلاک ۴۳۱
تلفن مدیریت: ۰۲۱-۶۶۶۴۱۴۱۱
پیام رسان ها: ۰۹۱۲۸۶۰۲۸۲۳
تلفن مرکز فروش: ۰۲۱-۹۱۳۰۰۹۲۵
وبسایت: www.kohantorabi.com